AQUELL

Aquell Soda Home 100

Untertheken - Karbonator

Einheit für die Produktion von Soda Wasser ungekühlt.
Karbonator für den Einbau unter den Tisch, Theke, Buffet.

Ideale Lösung für: (1-6 Personen)

- 85 Portionen à 2dl pro 1h

Privathaushalte, kleine Büros, Teeküchen

Bauseits:

- 1 x Kaltwasseranschluss 3/8" AG, Rohwasser (nicht enthärtet)
- Steckdose 230 V für Gerätestecker

HINWEIS:
Eine Ausschankeinheit wird benötigt
Links & rechts vom Gerät je 2cm Freiraum für Frischluft

Anschlüsse:

Eingänge

1 x Strom	230 V / 50 Hz
1 x Wasseranschluss	3/8" AG
1 x CO_2	Metallnippel 4mm

Ausgänge

1 x Soda Wasser	Metallnippel 4mm

Technische Angaben:

Artikel Nummer:	04.201.011
el. Leistung:	35 Watt
Karbonatortopfgrösse:	0.7 l
Idealer Betriebsdruck:	3 bar
Maximaler Betriebsdruck:	5 bar
Anschlussspannung:	230 V / 50 Hz
Gewicht:	5.5 kg
Abmessungen h x b x t: (mit Anschlüssen)	285 x 113 x 256 mm

Technische Zeichnungen:

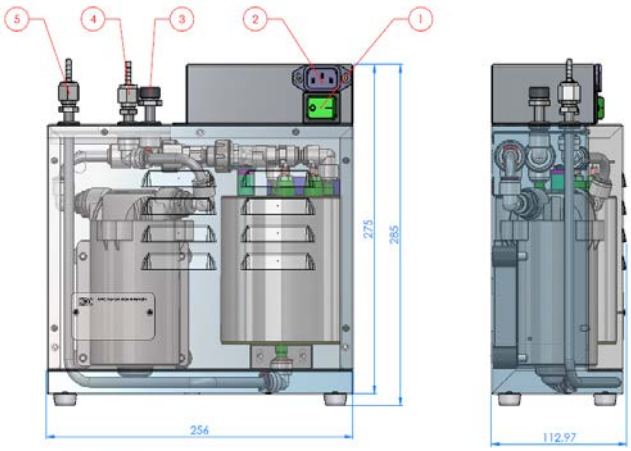

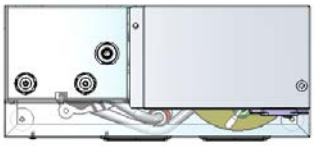

1 Ein - Aus Schalter
2 Stromanschluss 230 V / 50 Hz
3 H_2O IN (Soda) - 3/8" AG
4 CO_2 IN - 4mm
5 Soda OUT - 4mm

Asatec behält sich das Recht vor, jederzeit die technischen Daten und Spezifizierungen zu modifizieren, aktualisieren, verbessern & anzupassen.

Asatec AG
Langenthalerstrasse 3
CH-4803 Vordemwald
Tel +41 62 958 10 00
Fax +41 62 958 10 01
info@asatec.ch
www.asatec.ch

AQUELL

Draufsicht Anschlüsse

Asatec behält sich das Recht vor, jederzeit die technischen Daten und Spezifizierungen zu modifizieren, aktualisieren, verbessern & anzupassen.

Asatec AG
Langenthalerstrasse 3
CH-4803 Vordemwald
Tel +41 62 958 10 00
Fax +41 62 958 10 01
info@asatec.ch
www.asatec.ch