asatec

Asa Tap single one

Asa Tap single one

Einheit für den Ausschank von stillem Wasser ungekühlt, stillem Wasser gekühlt & Soda Wasser gekühlt.

- Einheit für den optimalen Wasser Ausschank
- Edles Design
- Speziell konzipiert für den Gebrauch mit Soda

Anschlüsse:

Eingänge
1 x Wasseranschluss 4 mm Getränkeleitung

Ausgänge
Ausführung Chromline
1 x Wasser komplett chrom / glanz

Ausführung CNS
1 x Wasser komplett Edelstahl / matt

Technische Angaben:

Ausführung:	chromline
Artikel Nummer:	04.258.001
Ausführung:	CNS
Artikel Nummer:	04.258.002
Lebensdauer:	ca. 150`000l
Idealer Betriebsdruck:	3 bar
Maximaler Betriebsdruck:	5 bar
Gewicht:	1 kg
Abmessungen h x b x t:	215 x 54 x 132 mm

Technische Zeichnungen:

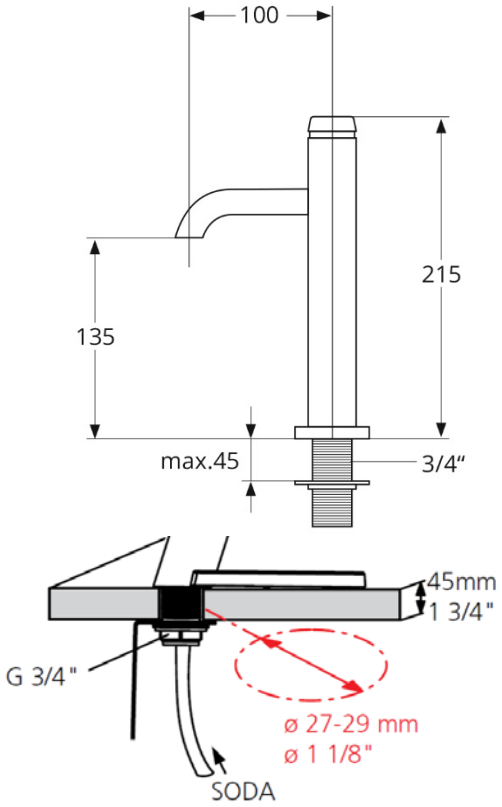

Asatec behält sich das Recht vor, jederzeit die technischen Daten und Spezifizierungen zu modifizieren, aktualisieren, verbessern & anzupassen.

Asatec AG
Langenthalerstrasse 3
CH-4803 Vordemwald
Tel +41 62 958 10 00
Fax +41 62 958 10 01
info@asatec.ch
www.asatec.ch