asatec

Montage- und Serviceanleitung

Instructions de montage et d'entretien

Istruzioni di montaggio e di assistenza

2013

Wichtige Information!
Information importante!
Informazioni importanti!

KWC SODA
KWC STANDALONE

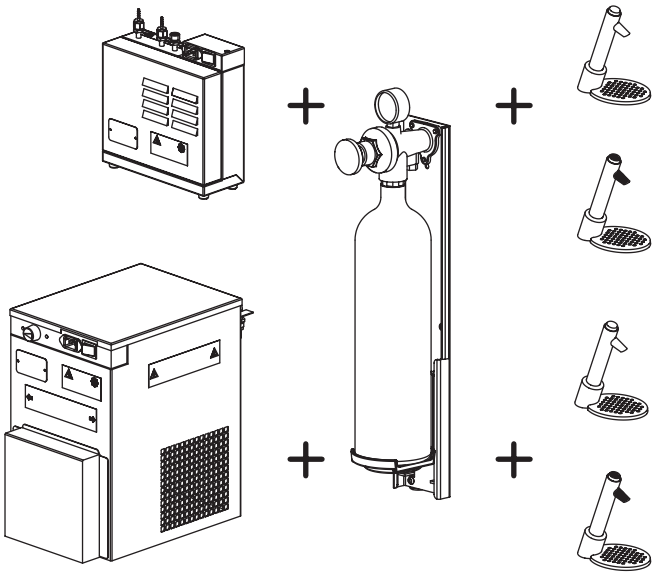

= 04.250.002

= 04.250.002V

= 04.250.004

= 04.250.004V

Gerät darf nicht geöffnet werden!
On ne PAS ouvrir le bloc technique!
La centralina tecnica NON può essere aperta!

Stutzenbefestigung
Fixation par tube fileté
Fissaggio con tubo filettato

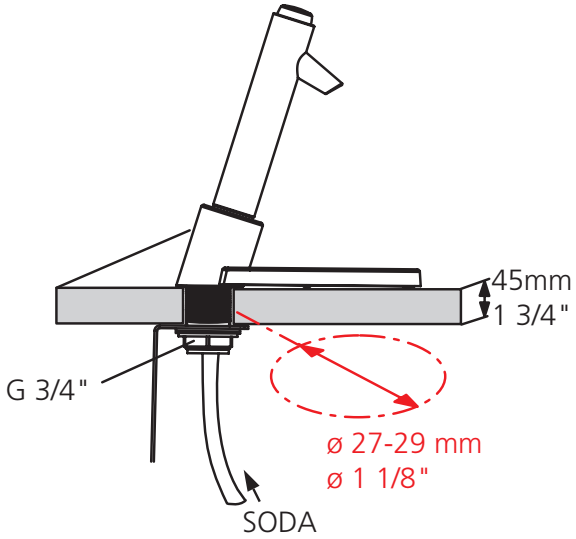

Montage der Arretierung
Montage du verrouillage
Montaggio di bloccaggio

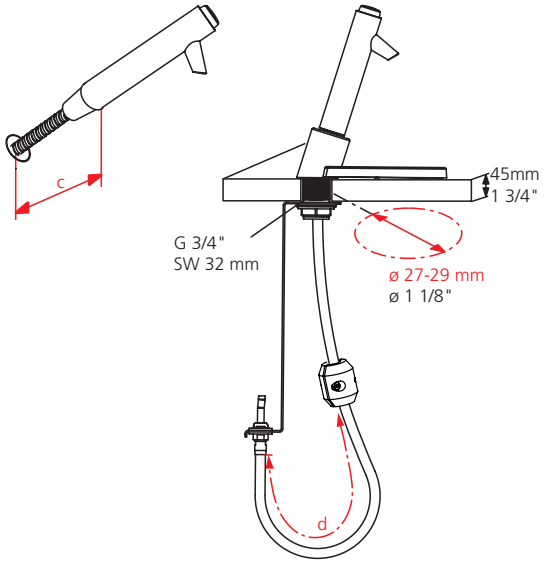

c = 750 mm, 29 17/32"

d = 500 mm, 19 11/16"

KWC SODA Funktionsschema
KWC SODA diagramme de fonction
KWC SODA diagramma di funzione

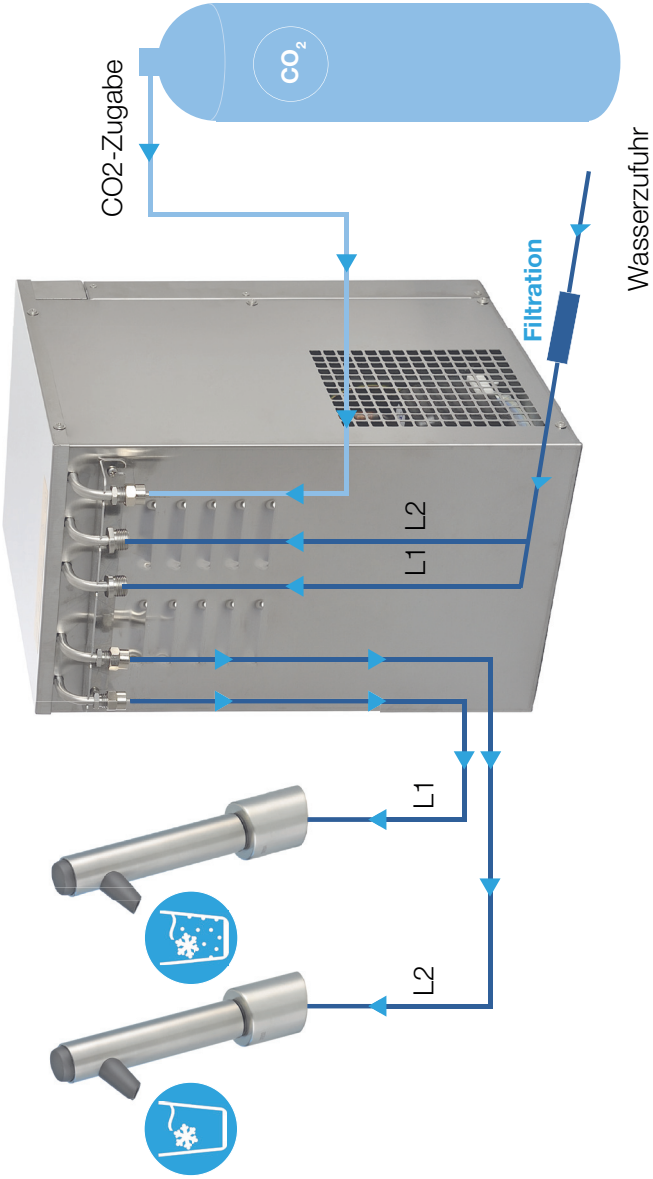

Masse
Mesures
Dimensioni

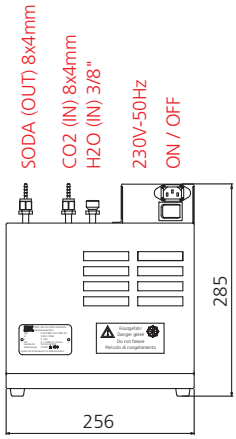

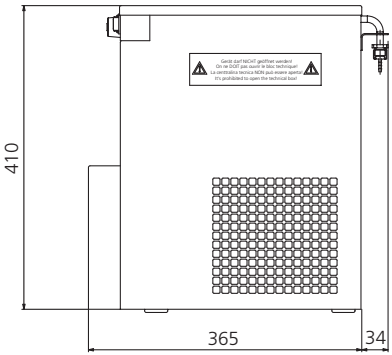

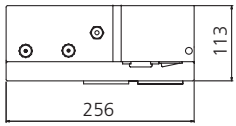

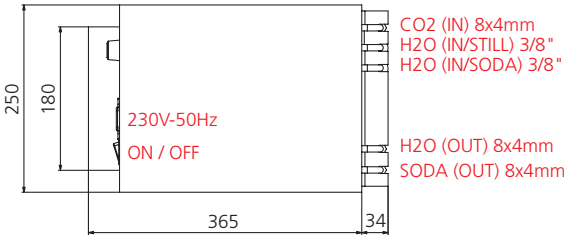

Masse
Mesures
Dimensioni

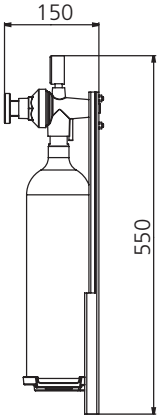

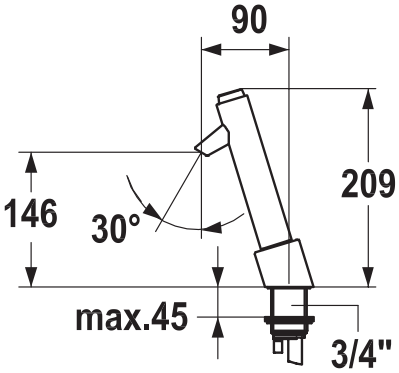

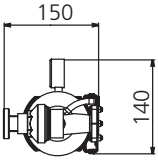

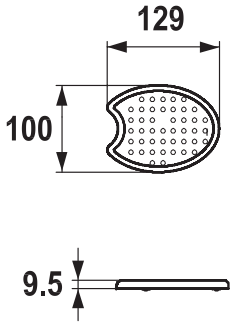

1

T-Stück kaltwasserseitig an das Eckventil anschliessen

Raccorder la pièce en T côte eau froide à la vanne d'angle

Collegare il raccordo a T alla volvola ad angolo, dal lato dell'acqua fredda.

2

a. Aggregat an gewählter Stelle positionieren.
b. Aggregat und Eckventil mit Wassereinspeiseschlauch (G3/8" - G3/8») verbinden (H2O IN).
c. SODA Wasserschlauch ablängen, Aggregat und Armatur verbinden (SODA OUT).

a. Positionner le bloc technique à l'emplacement choisi.
b. Raccorder le bloc technique et la pièce en T avec le tuyau d'tation en eau (G3/8" - G3/8») (H2O IN).
c. Couper à longueur le tuyau à eau SODA, raccorder le bloc technique avec le robinet (SODA OUT).

a. Posizionare la centralina nel punto prescelto.
b. Collegare flessibile di alimentazione dell'acqua (G3/8" - G3/8») alla centralina tecnica e alla volvola ad angolo (H2O IN).
c. Tagliare a misura il flessibile di alimentazione dell'acqua, collegarlo la centralina tecnica all'rubinetto (SODA OUT).

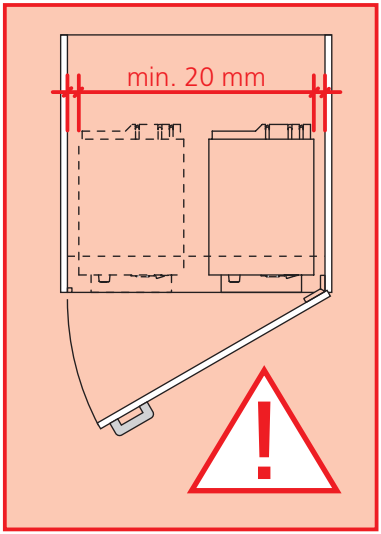

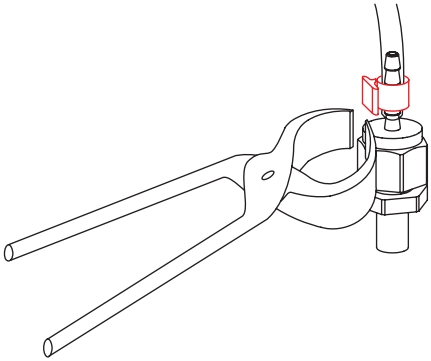

Schläuche rechtwinklig und mit sauberem Schnitt ablängen. Verletzungen am Schlauchende vermeiden.

Les tuyaux à la mesure nécessaire ebarber l'endroit sectionne. Le tuyau doit être poussé à fond dans le raccord.

I tubi sono da tagliare ad angolo retto con taglio netto. Evitare danni all'estrenità dei tubi.

3

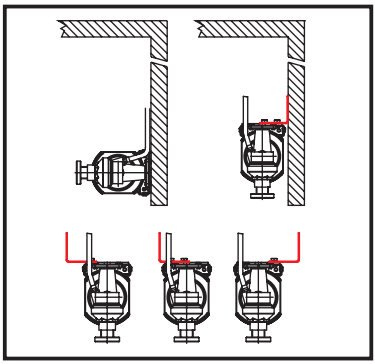

a. Montage der Zylinderhalterung an der gewählten Position.
b. CO2 Einspeiseschlauch ablängen und Druckreglerventil mit Aggregat verbinden (CO2 IN).

a. Monter le support de la bonbonne à l'endroit choisi.
b. Couper à longueur le tuyau d'alimentation en CO2 et raccorder la vanne de régulation de la pression au bloc technique (CO2 IN).

a. Montare il supporto del cilindro nella posizione precelta.
b. Tagliare a misura il flessibile di alimentazione della CO2 e collegare la valvola di regolazione della pressione alla centralina tecnica (CO2 IN).

Flaschenhalter mit CO2 Flasche und Karbonisiereinheit/dürfen nur vertikal montiert und betrieben werden!

Montage et le placement de la bouteille et l'unité seulement en pos. verticale!

Montaggio e vendita della bombola e della/unita solo in pos. verticale!

4

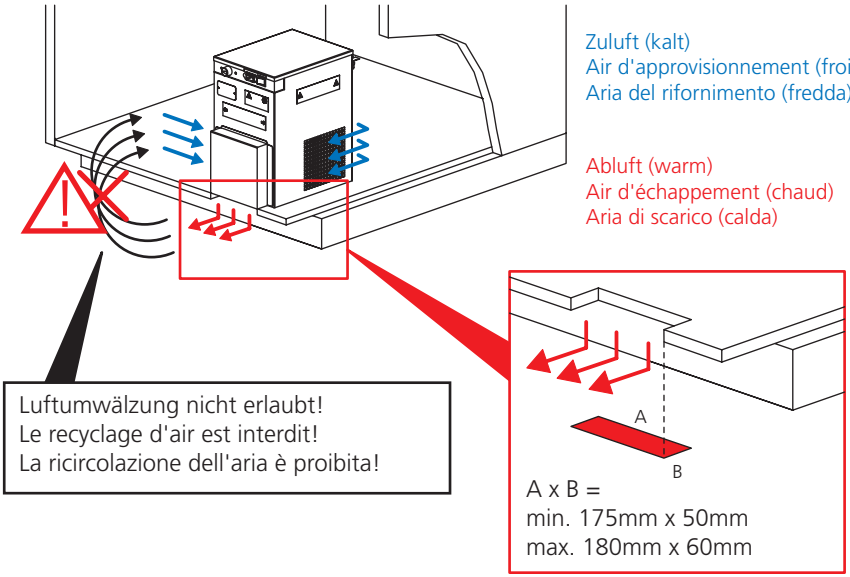

Luftumwälzung nicht erlaubt!
Le recyclage d'air est interdit!
La ricircolazione dell'aria è proibita!

Es ist VERBOTEN, das Gerät auf den Boden zu stellen und in Betrieb zu nehmen ohne Abluftöffnung!

C'est INTERDIT de placer l'appareil sur le sol et mettre en service sans s'ouvrir pour l'air d'échappement!

È PROIBITO mettere la centralina tecnica funzionante sul pavimento senza l'apertura per l'aria di scarico!

5

A) Kohlensäurezylinder in die Halterung einsetzen und in Druckreglerventil einschrauben bis Manometer Druck anzeigt.
B) Manometer auf light - Stellung positionieren!
C) Eckventile langsam öffnen und die Anschlüsse auf Dichtheit prüfen.
D) Aggregat mit mitgeliefertem Steckerkabel ans Netz anschliessen und einschalten.
E) Manometer auf gewünschte Stellung positionieren.

A) Insérer et fixer la cartouche de gaz carbinique dans la soupape réducteure de pression vissent à des manomètres la pression indiquent.
B) Positioner le manomètre sur l'indication light!
C) Ouvrir doucement les vannes d'angle et vérifer l'étanchéitié.
D) Raccorder le bloc technique avec la corde de prise incluseé au réseau électrique et mettre en service.
E) Positioner le manomètre su la position desireé.

A) Inserire il cilindro di anidride carbonica nel supporto e fissarlo nella valvola di riduzione fino che sul manometro viene indicata la pressione.
B) Possizionare il manometro sul la indicazione light!
C) Aprire lentamente le valvole ad angolo e controllare la tenuta stagna dei raccordi.
D) Collegare la centralina tecnica con il cavo della spina incluso alla spina elettrica e mettere in servizio.
E) Posizionare il manometro sul la posizione desiderata.

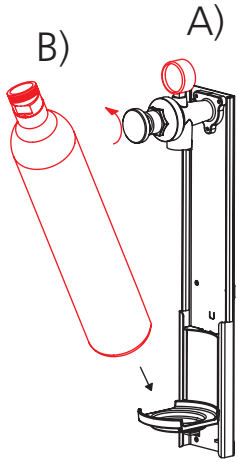

Es dürfen nur von KWC AG empfohlene CO2 Zylinder verwendet werden.
Utiliser seulement des cylindres CO2 recommandés par KWC AG.
Usare solo le cilindro CO2 indicate da KWC AG.

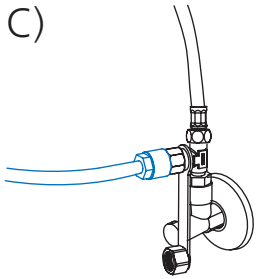

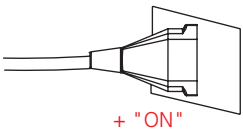

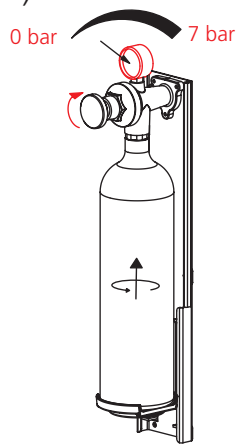

6 CO2-Wassermenge einstellen.
Ajuster la quantité d'eau CO2.
Regolare la quantità d' acqua del CO2.

Einstellung ab Werk:
Préréglémentation d'usine: 1.5 l @ 4 bar
Preregolamento della fabbrica:

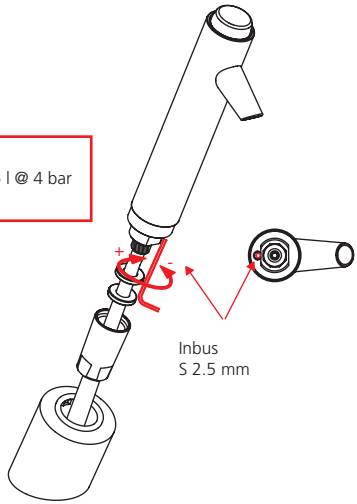

7 Sodawasser während ca. 2 min. laufen lassen (Spülung)
Laisser couler l'eau gazeuse 2 min. (rinçage)/
Lasciar correre l'acqua gasata pert ca. 2 min. (risciacquo)

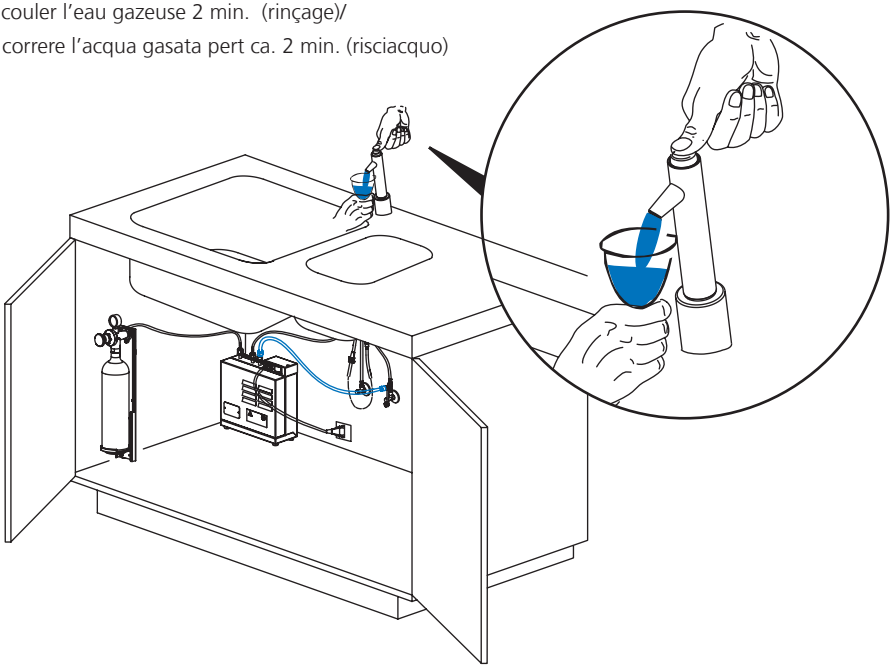

Störungen: Siehe Störungsbehebung in der Bedienungsanleitung
Perturbations: Voir le rétablissement de pertubation dans les instructions d'emploi.
Dispersioni: Veda il recupero di dispersione da manuale di utenti.

Ersatzteile
Pièces de rechange
Pezzi di ricambio

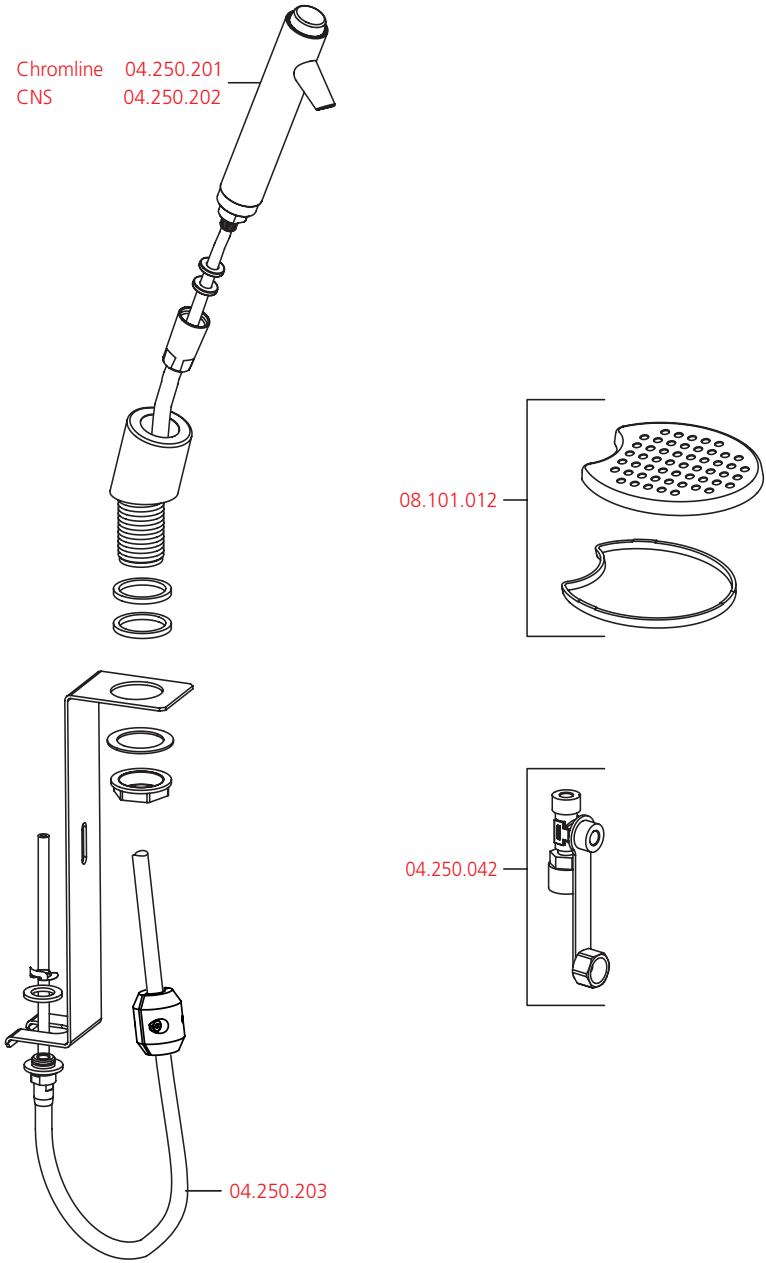

Ersatzteile
Pièces de rechange
Pezzi di ricambio

04.250.101

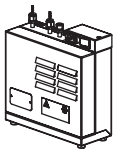

04.250.041

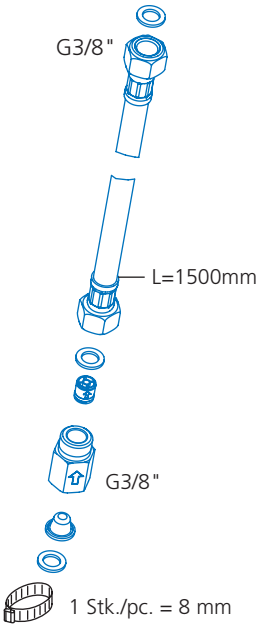

06.909.045

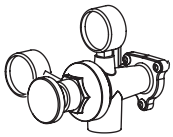

04.250.102

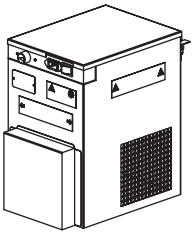

04.250.061

04.250.031 (Chromline)

04.250.032 (CNS)

CH: 04.250.071

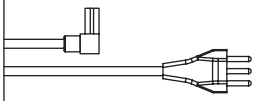

Dichtung auswechseln
Joint remplacer
Guarnizione sostituire

04.250. 052

Inhalt:
Contenance:
Contennto:
Contents:

1x

1x

1x

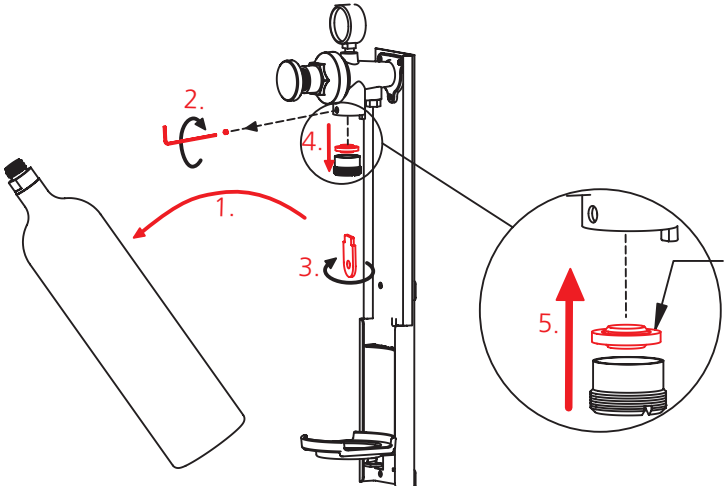

"KWC PATENT"

(OBEN!)
(EN HAUT!)
(IN CIMA!)

Betriebsdaten
Caractéristiques de fonctionnement
Caratteristiche di funzionamento

Idealder Betriebsdruck : 3 bar
Max. Betriebsdruck : 5 bar
Druckgleichheit empfehlenswert.

Achtung:
Vor Montage die Leitungen gründlich durchspülen!

Weitere Informationen finden Sie in unseren detaillierten Verkaufsunterlagen.

Pression de service idéale : 3 bar
Pression de service max. : 5 bar
Egalité de pression recommandée

Attention:
Rincer à fond la tuyauterie avant le montage!

Pour informaitons supplémentaires voir nos documentations de vente détaillées.

Pressione di servizio ideale : 3 bar
Pressione di servizio mass. : 5 bar
Si raccomanda pressioni uguali.

Attenzione:
Risciacquare bene le tubazioni prima del montaggio!

Ulteriori informazioni le troverete nelle nostre dettagliate documentazioni.

Ideal operating presure : 3 bar
Max. operating pressure : 5 bar
Equal pressures are recommended.

Attention:
Flush pipes thoroughly before installation!

For futher information refer to our detailed sales literature.

D Schäden, die infolge unsachgemässer Behandlung, natürlicher Abnützungoder oder zu grosser Inanspruchnahme entstanden sind, sind von unseren Garantieleistungen ausgeschlossen.

F Ces dommages survenus en raison d'un traitement inadéquat, des signes d'usure traitement inadéquat, naturels ou du grand utilisation, son exclus de notre garantie.

I Danni ai rubinetti, conseguenti da un trattamento non appropriato, sono esclusi dalla nostra garanzia.

E Damages on the faucet resulting from incorrect handling are excluded from the manufactures warranty.

Pflegeanleitung für Armaturen und Zubehör
Instruction pour la maintenance des robinets et des accessoires
Istruzioni per la manutenzione di rubinetti e accessori
Maintenance / Cleaning instructions for faucets and accessories

Grundsätzliche Reinigungshinweise:
- Beim Reinigen muss die Oberfläche der Armatur kalt sein (Wärme beschleunigt die Zerstörung der Oberfläche).
- Reinigungshinweise der Reinigungsmittelhersteller beachten.

Die Pflege:
- Armatur täglich mit weichem Lappen trocken reiben.
- Scheuernde Reinigungsmittel und Putzschwämme unbedingt vermeiden.

Die Reinigung:
- Schmutz- oder Kalkflecken auf der Armaturenoberfläche nur mit mildem Reinigungsmittel entfernen.
- Sofort nach dem Reinigen alle Reinigungsmittelrückstände mit kaltem Wasser wegspülen.
- Mit weichem Lappen trocken reiben.

Instructions principales pour le nettoyage:
- Durant le nettoyage, la surface du robinet doit être froide (la chaleur accélère l'usure de la surface).
- Nous vous prions de faire attention aux indications mentionnées sur les nettoyages.
- Assurez vous que les produits ne contiennent pas d'acides ou des substances corrosives.

L'entretien:
- Le robinet doit être nettoyé chaque jour avec un chiffon mou.
- Evitez absolument l'usage des brillants pour métaux, éponges abrasives ou produits similaires.

Le nettoyage:
- Enlevez salissures et dépôts calcaires de la surface du robinet seulement aves des produits qui ne sont pas agressifs.
- Immédiatement après le nottoyage, rincer bien les résidus des détergents avec de l'eau froid.
- Sécher avec un chiffon mou.

Principali istruzioni per la pulizia:
- Durante la pulizia, la superficie del rubinetto deve essere fredda (il calore accelera il logorio della superficie).
- Fare attenzione alle indicazioni riporte sui prodotti per la pulizia.
- Accertarsi che non contengano acidi o sotanze corrosive.

La manutenzione:
- Il rubinetto deve essere asciugato quotidianamente con un panno morbido.
- Evitare assolutamente paglietta, spugne abrasive o similari.

La pulizia:
- Togliere sporco e calcare dalla superficie del rubinetto solo con detergenti nono aggresivi.
- Subito dopo la pulizia, sciacquare bene i residui di detergente con acqua fredda.
- Asciugare con un panno morbido.

In General:
- Faucet surface must be of room temperature before cleaning (elevated temperature increases manufacturer of the surface).
- Cleaning instructions of the detergent manufacturer must be followed.

Maintenance:
- Rub the faucet daily dry with a soft cloth.
- Never use corrosive cleaners or cleaning pads.

Cleaning:
- Dirt or calcareous deposits on the faucet surface must be removed with soft detergent or with soap water.
- Rinse well with water immediately after cleaning (make sure that no detergent remains on the surface)
- Dry with soft cloth.

D Schäden, die infolge unsachgemässer Behandlung, natürlicher Abnützungoder oder zu grosser Inanspruchnahme entstanden sind, sind von unseren Garantieleistungen ausgeschlossen.

F Ces dommages survenus en raison d`un traitement inadéquat, des signes d `usure traitement inadéquat, naturels ou du grand utilisation, son exclus de notre garantie.

I Danni ai rubinetti, conseguenti da un trattamento non appropriato, sono esclusi dalla nostra garanzia.

E Damages on the faucet resulting from incorrect handling are excluded from the manufactures warranty.

Asatec AG
Langenthalerstrasse 3
CH-4803 Vordemwald

Tel +41 62 958 10 00
Fax +41 62 958 10 01

info@asatec.ch
www.asatec.ch

Montag - Donnerstag	08.00 - 12.00	13.30 - 17.00 Uhr
Freitag	08.00 - 12.00	13.30 - 16.30 Uhr
Samstag & Sonntag	geschlossen	

asatec

Änderungen sowie Schreib- und Druckfehler vorbehalten.
Weitere Bedingungen entnehmen Sie bitte unserern AGB, einzusehen unter www.asatec.ch